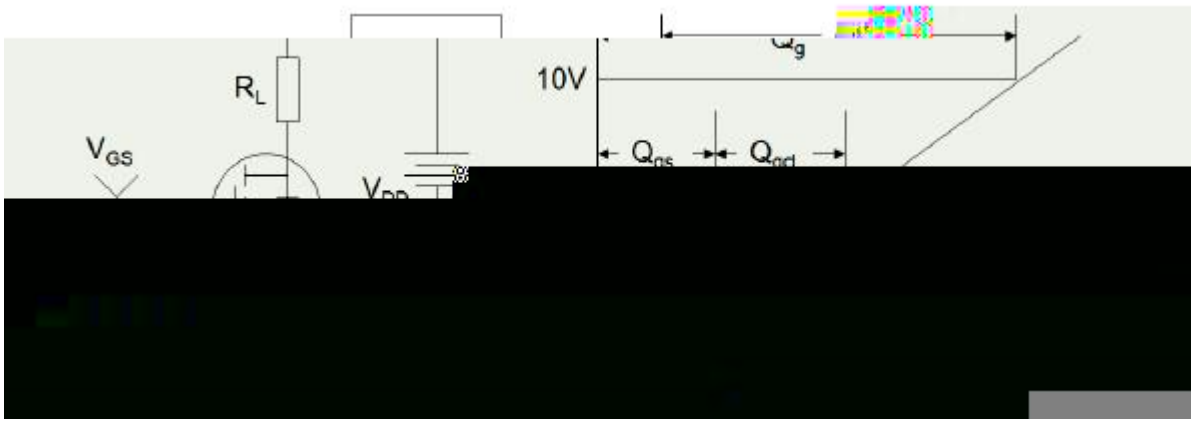
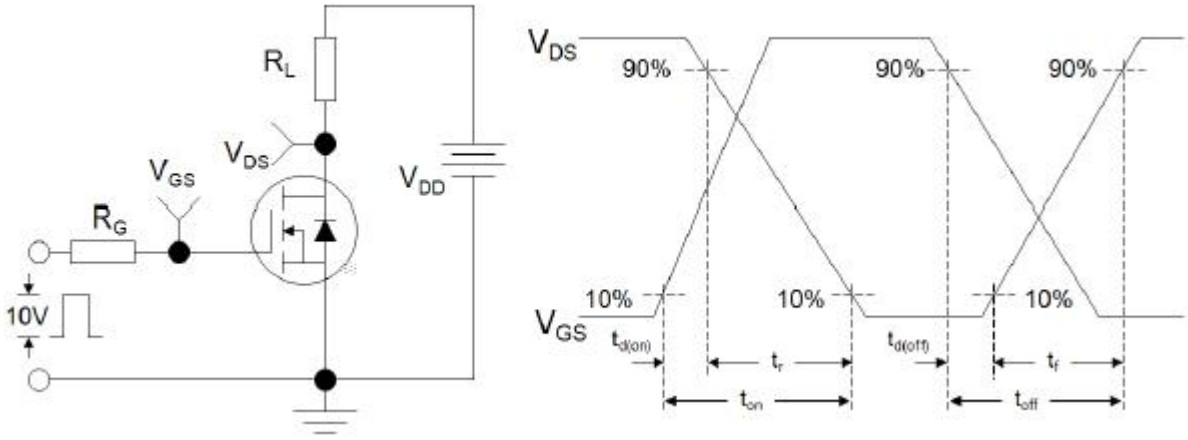
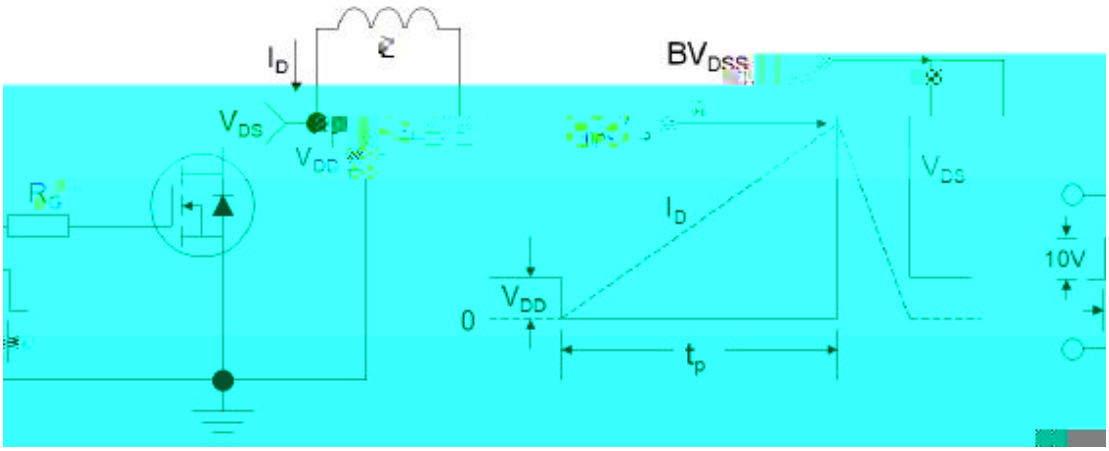



R_L
V_{GS}
V_{DD}
10V
Q_{gs}
Q_{gd}


R_L
V_{DS}
V_{GS}
R_G
V_{DD}
10V
V_{DS}
90%
90%
90%
10%
10%
10%
V_{GS}
$t_{d(on)}$
t_r
$t_{d(off)}$
t_f
t_{on}
t_{off}


I_D
V_{DS}
V_{DD}
R_G
BV_{DSS}
I_D
V_{DS}
10V
V_{DD}
0
t_p